Asennus ja huolto-ohje NEMI 10 Bar emaloidulle lämminvesivaraajalle

30, 60 ja 100 litraa

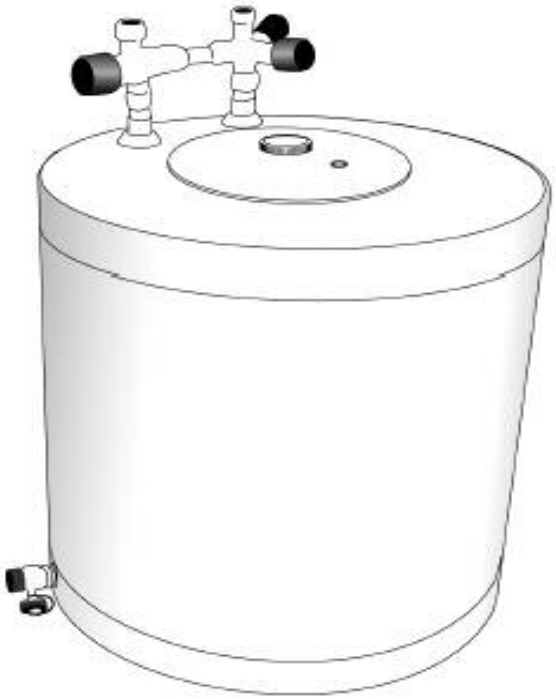

MALLI	**NEMI 30**	**NEMI 60**	**NEMI 100**
KORKEUS	478 mm	820 mm	1220 mm
HALKAISIJA	430 mm	430 mm	430 mm
PAINO	18 kg	32 kg	42 kg
TILAVUUS	30 l	60 l	100 l
PAINELUOKKA	10 bar	10 bar	10 bar
TEHO	1500 W	1500 W	1500 W
JÄNNITE	230 V	230 V	230 V
LÄMPÖTILA	5-65 C	5-65 C	5-65 C

oikeudet muutoksiin pidätetään

Toimintaperiaate:

Varaaja lämmittää veden max. 65 C:seen. Saavutettuaan säädetyn lämpötilan termostaatti katkaisee virran vastukselta. Ylikuumenemissuoja katkaisee virrat 99 C:ssa, mikäli termostaatin rajoitin ei toimi. Ylikuumenemissuojan kuittauksen saa tehdä vain sähköasentaja. Varaajan vastus on helposti vaihdettavissa. Varaaja on varustettu pistotulpalla.
Mikäli huomaatte vesivuodon, tulee varaajasta heti katkaista virta ja sulkea vesijohtoverkosto kunnes syy vuodolle on selvinnyt.

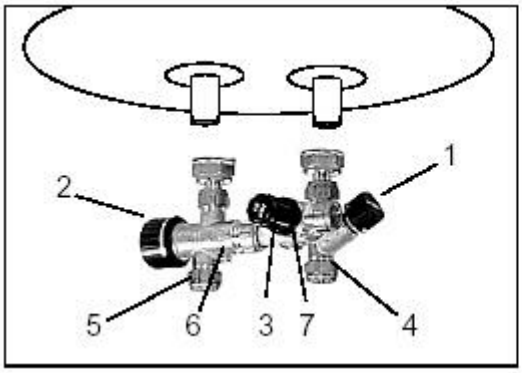

ryhmä 60 ja 100 l Nemi 10 Bar

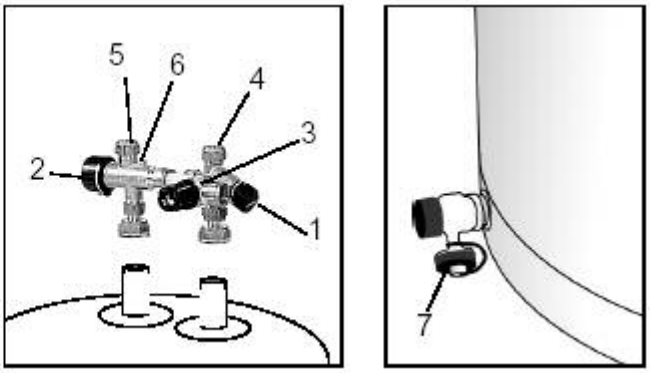

ryhmä 30 l Nemi ja tyhjennysventtiili

1. sulkuventtiili	3. varoventtiili	5. lähtö/lämminvesi	7. tyhjennysventtiili
2. sekoitusventtiili	4. tulo/kylmävesi	6. ilmaruuvi	

Sekoitusventtiili sekoittaa kylmän- ja lämpimänveden säädettyyn lämpötilaan 38-63 C välillä. Sekoitusventtiili varmistaa että saatte mahdollisimman hyvän hyötysuhteen varaajasta mahdollisimman turvallisesti. Sekoitusventtiilin ja varolaiteryhmän välissä on muovinen pex-putki joka ehkäisee galvaanisen virtaaman varaajassa, väliputken materiaalia ei saa vaihtaa.

Näin asennat NEMI 10 Bar varaajasi:

30 l : lattialle tai seinälle kannakkeille putkiyhteet ylöspäin
60 ja 100 l: seinälle kannakkeilla putkiyhteet alas

TÄRKEÄTÄ MUISTAA ASENNUKSEN YHTEYDESSÄ:

Älä koskaan laita pistotulppaa rasiaan ennen kuin olet varma että varaaja on täynnä.
Lämminvesi hanan on oltava auki täytön aikana jotta varaaja täyttyisi.
Varoventtiiliä ei saa koskaan tai missään olosuhteessa tulpata.
Varaajan lämmityksen aikana vesi laajenee, jonka vuoksi varolaite ”vuotaa” noin 1-6 l/vrk. Varoventtiilin poistoputki ei saa olla yli 2 m. Varoventtiilin tulisi koestaa n. 3 kk välein.

NEMIn täyttö:

a) varaaja on kytkettävä niin että putket ovat **30 l NEMI:ssä ylöspäin** ja **60 tai 100 l NEMI:ssä putket alaspäin.**

b) kylmä tulovesi kytketään edestä katsoen oikealle puolelle ja lähtevä lämminvesi vasemmalle puolelta. Venttiili S-514 niin että rungossa olevat nuolet osoittavat kohti säiliötä (veden kulkusuunta). sekoitusventtiili 550 vasemmalle puolelle niin että V.V on kohti varaajaa. Ohjaa varoventtiilin poistoputki suoraan lattiakaivoon. HUOM! max. 2 m poistoputki.

Täyttö:

Avaa hanan lämminvesipuoli, ja anna sen olla auki kunnes ilma poistuu varaajasta. Kun vesi tulee normaalisti hanasta, voitte sulkea sen ja kytkeä varaaja pistorasiaan.

Talvityhjennys 30 l

Irrota pistotulppa, sulje tuleva vesi (1). Irrota tyhjennysventtiilin hattu ja kytke siihen tyhjennysletku, joka ohjaa veden kaivoon. Avaa tyhjennysventtiilin. Avaa lämminvesi hana jotta säiliöön tulisi korvausilmaa. Avaamalla ilmausruuvin (6) sekoitusventtiilissä (2) nopeutat tyhjennystä.

Talvityhjennys 60 ja 100 l

Irrota pistotulppa, sulje tuleva vesi (1). Käännä varoventtiiliä puoli kierrosta niin että se jää auki. Avaa lämminvesi hana jotta säiliöön tulisi korvausilmaa. Avaamalla ilmausruuvin (6) sekoitusventtiilissä (2) nopeutat tyhjennystä.

Ylikuumenemissuojan kuittaus

Veden tulisi olla kylmä ennen kuin ylikuumenemissuoja kuitataan. Kuittauksen saa suorittaa vain sähköasentaja. Vedä irti termostaatin nuppi. Irrota tämän jälkeen muovikansi, kuittaus tapahtuu viemällä ruuvimeisseli reikään, joka on merkitty ”safety”

Takuu

Kaikilla Nemi varaajille annamme 24 kk täystakuun. Takuuhuolto tulisi aina sopia etukäteen OY METRO THERM AB kanssa Takuu ei ole voimassa, mikäli vika tai vaurio johtuu virheellisestä asennuksesta, väärästä käyttötarkoituksesta tai vesi ei täytä lääkintöhallituksen yleiskirjeen nro 1701 mukaisia laatuvaatimuksia. Takuu ei kata mahdollisia välillisiä kustannuksia. Nemi 10 bar on tarkoitettu käyttöveden lämmittämiseen, soveltuu kaikkiin vesijohtoverkostoihin kuten esim. kunnalliseen vesijohtoverkostoon tai kaivoihin.

Sähkökytkentä 1-vaiheinen 230V

Varaaja on varustettu maadoitetulla pistotulpalla.

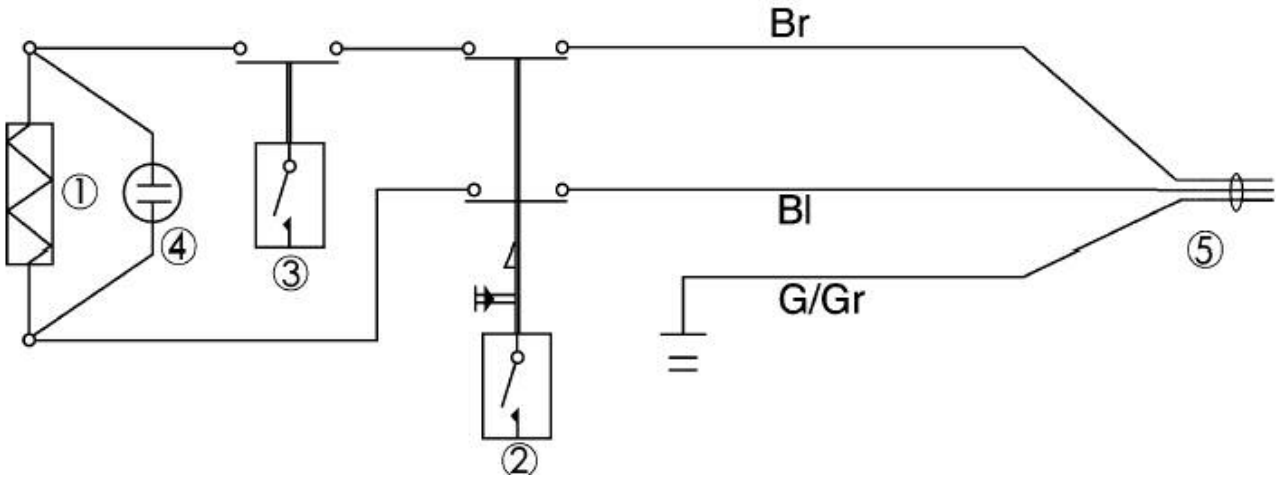

1. vastus 1500 W	2. ylikuumenemissuoja	3. termostaatti 65 C	4. merkkivalo	5. pistotulppa

Br – ruskea (vaihe) Bl – sininen (nolla) G/Gr - keltavihreä (suojamaa)

Laitteet ovat valmistettu seuraavien normien mukaisesti:

Direktiivi nro.	89/336/EEC 92/31/EEC 73/23/EEC 93/68/EEC
Standardi nro.	EN55014-1 + A1 EN55014-2 (EN 61000-4-2/3/4/5/6, IEC 1000-4-11) EN61000-3-2/3 EN 60335-1 + A2,5,6,51,52,53 EN60335-2-21

OY METRO THERM AB
KUUTAMOKATU 8 A
02210 ESPOO

PUH. 09 439 1230
FAX. 09 439 12323